70150

电机型号
MP3-57H013（原MP3-57H056）

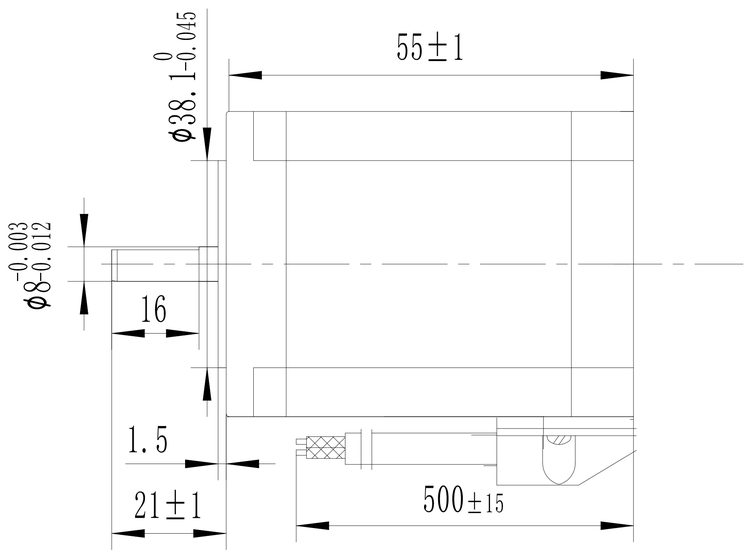

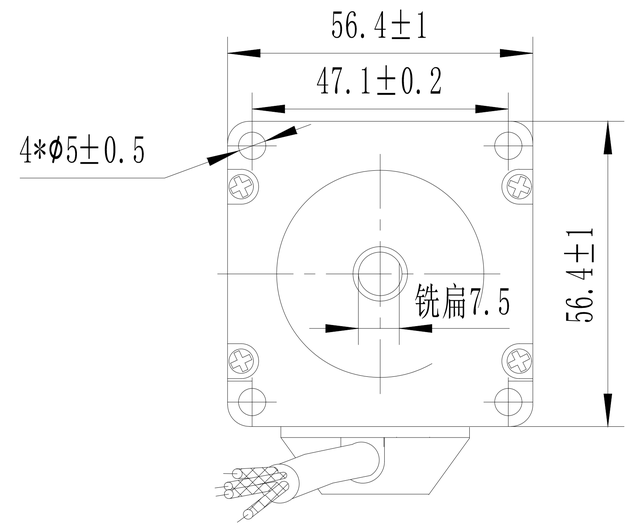

General specifications		Electrical specifications		Wiring diagram
Step Angle	1.8° ±5%	Rated Voltage	1.2V	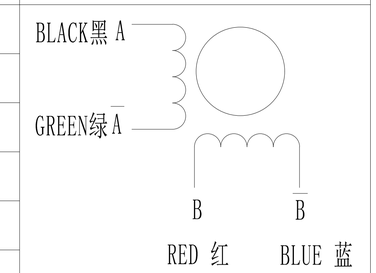
Phase Number	2	Rated Current	4A	
Insulation Resistance	100MΩmin (500VDC)	Resistance Per Phase	0.3±10%Ω	
Insulation Class	Class B	Inductance Per Phase	0.96±20% mH	
Weight	0.7Kg	Holding torque	1.3Nm	

标记	处数	更改文件名	签 字	日 期

设 计			
		日 期	

图 样 标 记				重 量	比 例
					1:1.5
共 张				第 张	

无锡信捷电气股份有限公司

MP3-57H013规格书

70150