电机型号

MP3-57HS030（原MP3-57HS088）

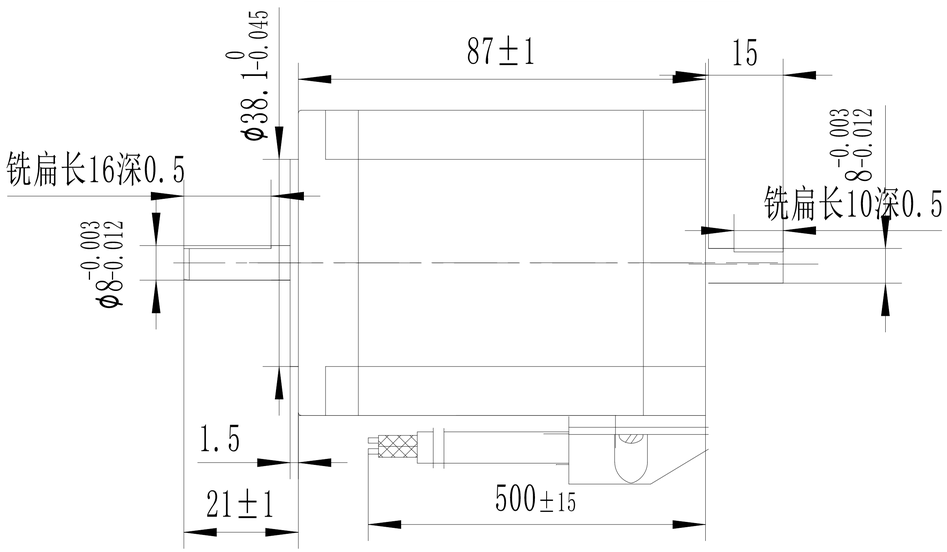

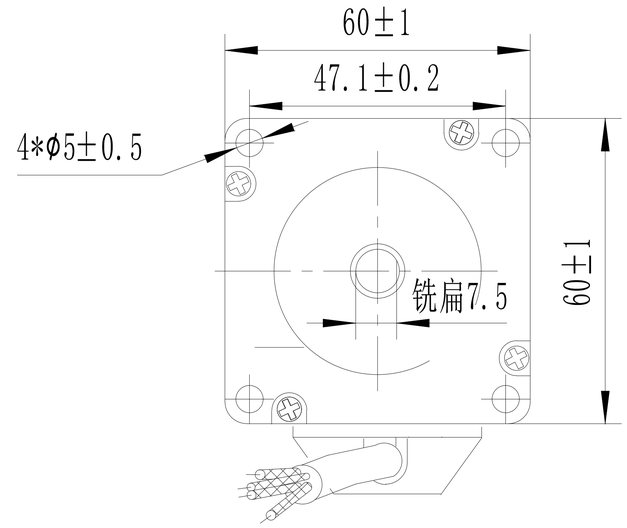

General specifications		Electrical specifications		Wiring diagram
Step Angle	1.8° ±5%	Rated Voltage	2.3V	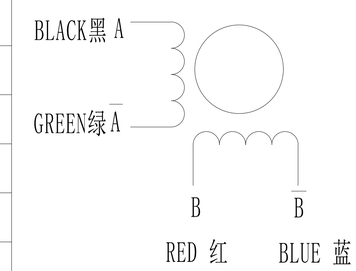
Phase Number	2	Rated Current	5A	
Insulation Resistance	100MΩmin (500VDC)	Resistance Per Phase	0.46±10%Ω	
Insulation Class	Class B	Inductance Per Phase	2.0±20% mH	
Weight	1.4Kg	Holding torque	3.0Nm	

标记	处数	更改文件名	签 字	日 期
设 计				
			日 期	

图 样 标 记				重 量	比 例
					1:1.5
共 张				第 张	

无锡信捷电气股份有限公司

MP3-57HS088规格书