B1260

电机型号
MP3-86H100（原MP3-86H129）

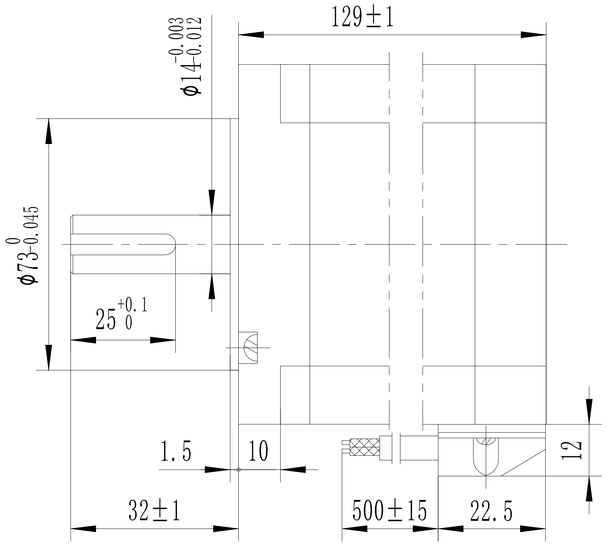

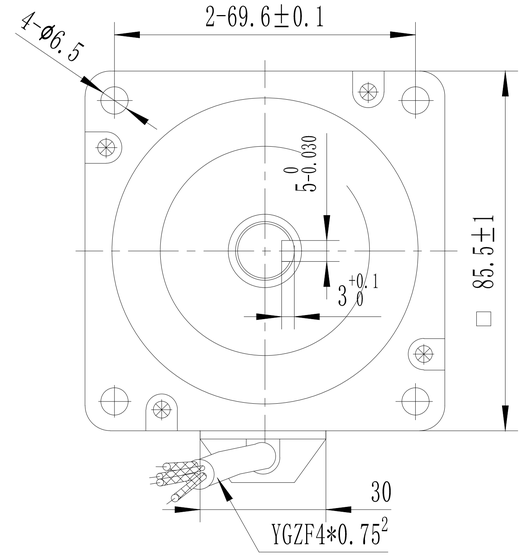

5*5*25C type key带5*5*25 C型键

General specifications通用规格		Electrical specifications电气规格		Wiring diagram接线图
Step Angle步距角	1.8° ±5%	Rated Voltage额定电压	4.5V	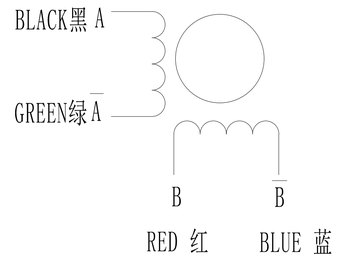
Phase Number相数	2	Rated Current额定电流	6A	
Insulation Resistance绝缘电阻	100MΩmin（500VDC）	Resistance Per Phase相电阻	0.75±10%Ω	
Insulation Class绝缘等级	Class B	Inductance Per Phase相电感	5.3±20% mH	
Mass重量	4.45Kg	Holding torque保持转矩	10Nm	
Rotor Inertia转子惯量	2.94Kg.cm²	Detent torque制动转矩		

标记	处数	更改文件名	签 字	日 期

设 计			
		日 期	

图 样 标 记				重 量	比 例
					1:1.5
共 张				第 张	

无锡信捷电气股份有限公司

MP3-86H100规格书

B1260