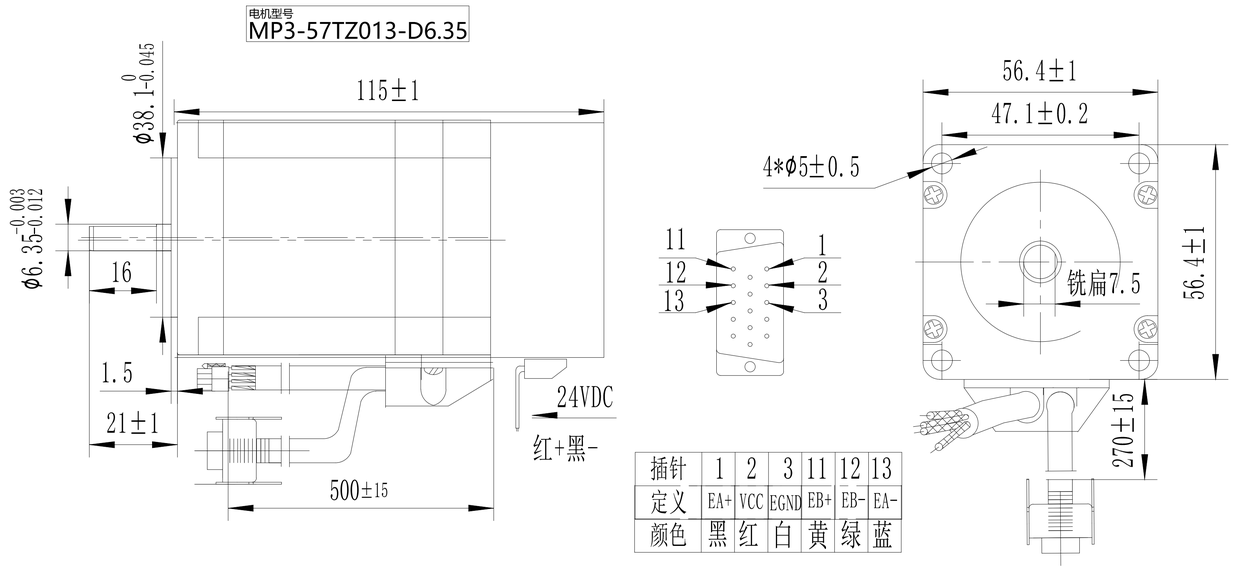

插针	1	2	3	11	12	13
定义	EA+	VCC	EGND	EB+	EB-	EA-
颜色	黑	红	白	黄	绿	蓝

General specifications		Electrical specifications		Wiring diagram
Step Angle	1.8° ±5%	Rated Voltage	1.2V	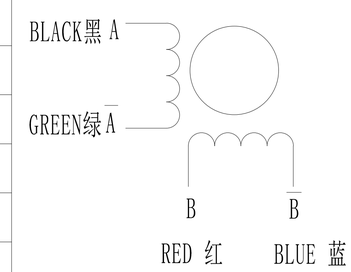
Phase Number	2	Rated Current	4A	
Insulation Resistance	100MΩmin (500VDC)	Resistance Per Phase	0.3±10%Ω	
Insulation Class	Class B	Inductance Per Phase	0.96±20% mH	
Weight	1.5Kg	Holding torque	1.3Nm	

A端PIN	4	3	2	1
定义	B-	A-	A+	B+
颜色	蓝	绿	黑	红

电机线定义

标记	处数	更改文件名	签 字	日 期
设 计				
			日 期	

图 样 标 记				重 量	比 例
					1:1.5
共 张				第 张	

无锡信捷电气股份有限公司

MP3-57TZ013-D6.35闭环抱闸规格书