电机型号
MS5S-110STE-CM03230B-21P0-S01

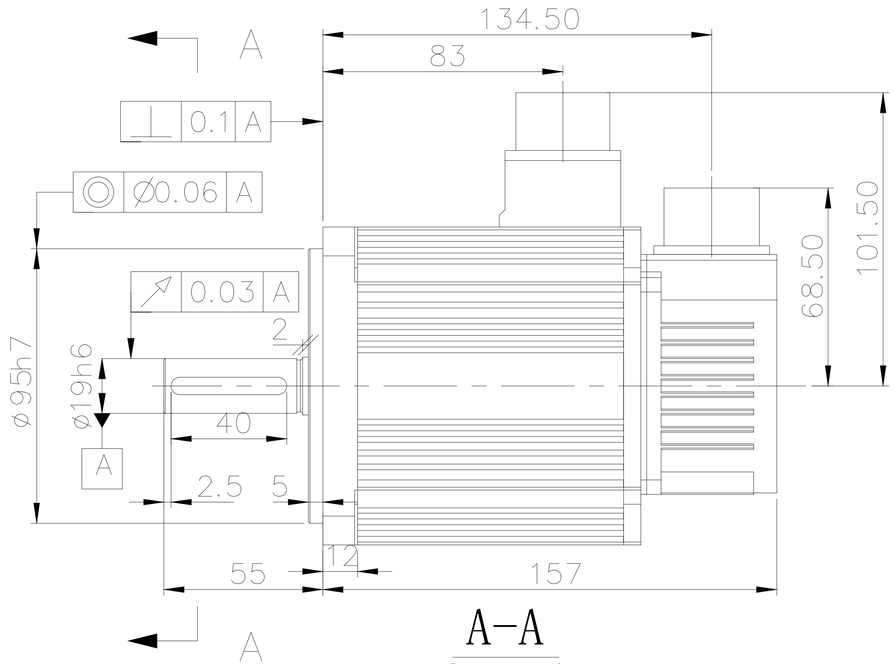

A-A
2 : 1

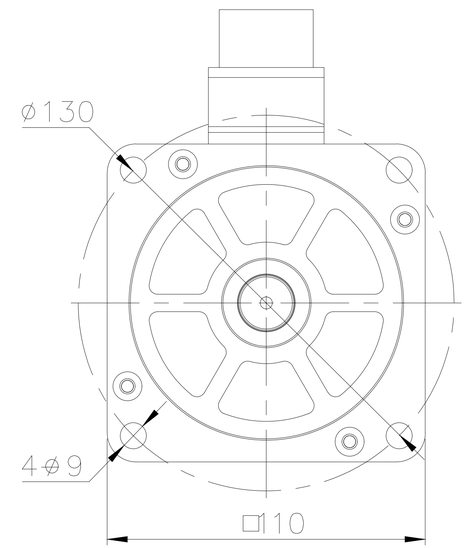

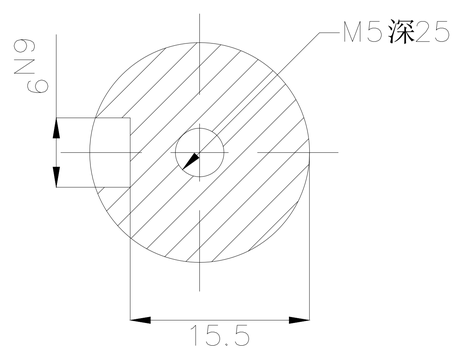

									无锡信捷
标记	处数	分区	更改文件号	签字	日期				外观图
设 计			标准化			图样标记	图样标记	重量	比例
			校 对					Kg	1:2
审 核									MS5S-110ST-CSorCMorTL03230B-21P0-S01
工 艺			批 准			共	张第	张	