版本分区		变更说明

电机型号
MS5G-130STE-CM14615BZ-22P3-S01

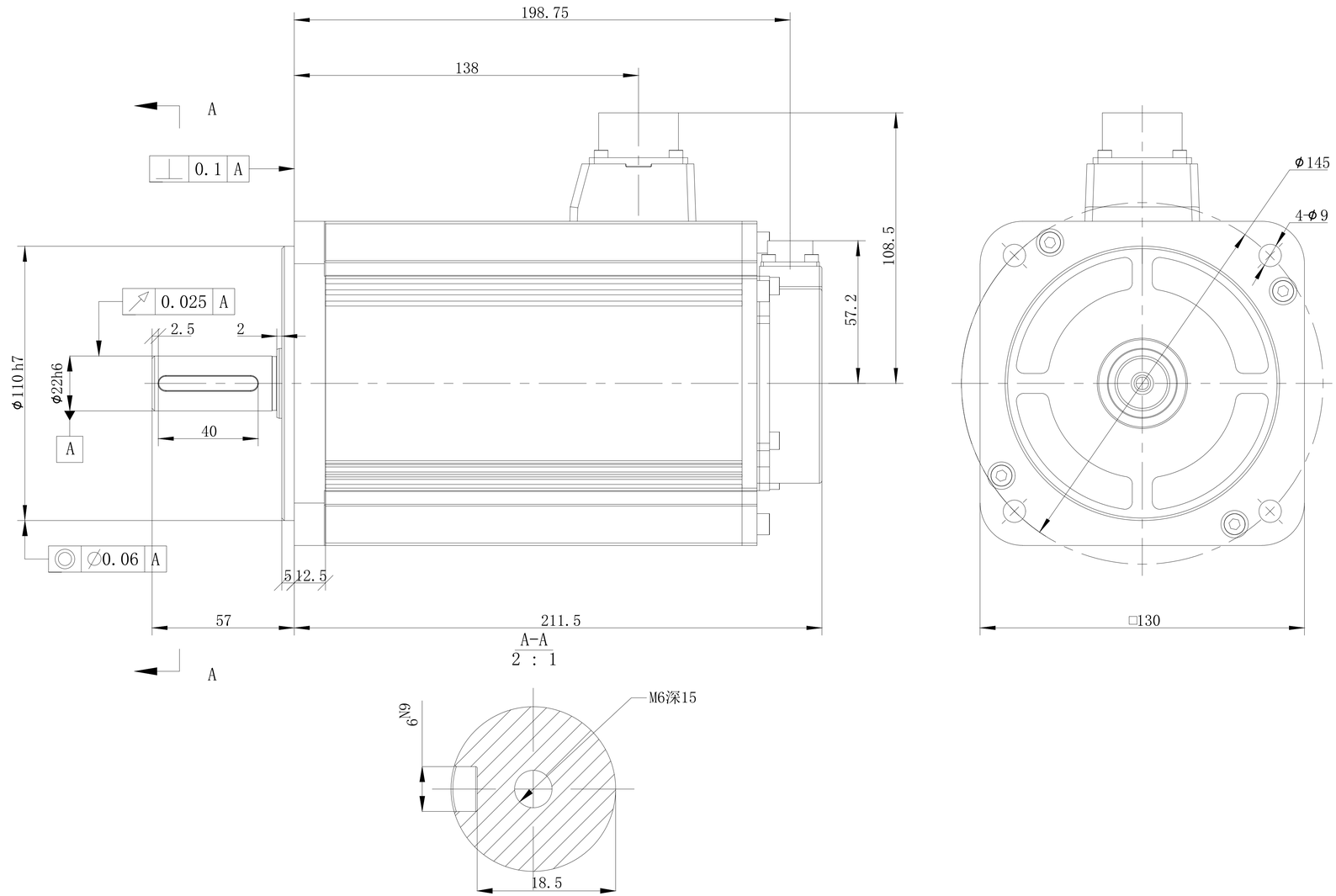

标记	处数	分区	版本	签字	日期
设 计			标准化		
校 对					
审 核			会 签		
工 艺			批 准		

阶段标记	版本	重量	比例
		Kg	1:1.5

共 1 张 第 1 张

无锡信捷

外形尺寸图

MS5G-130STE-CM14615BZ-22P3-S01