版本分区		变更说明

电机型号
MS6H-60CM30B3-20P2-S

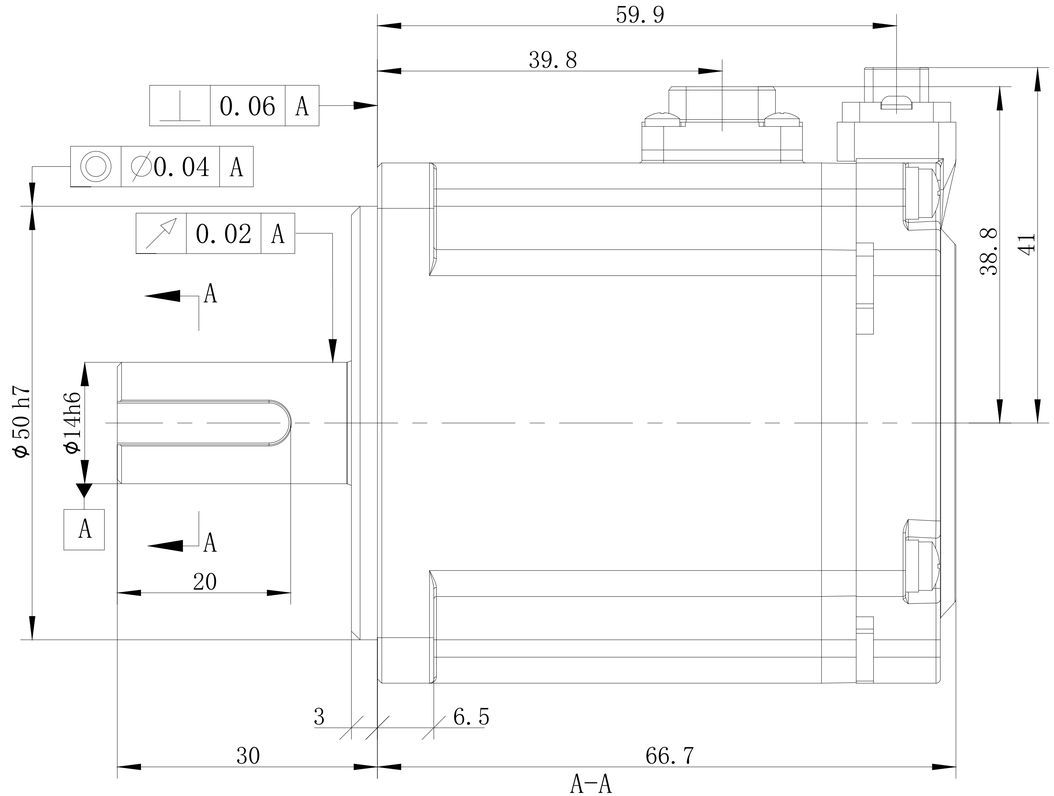

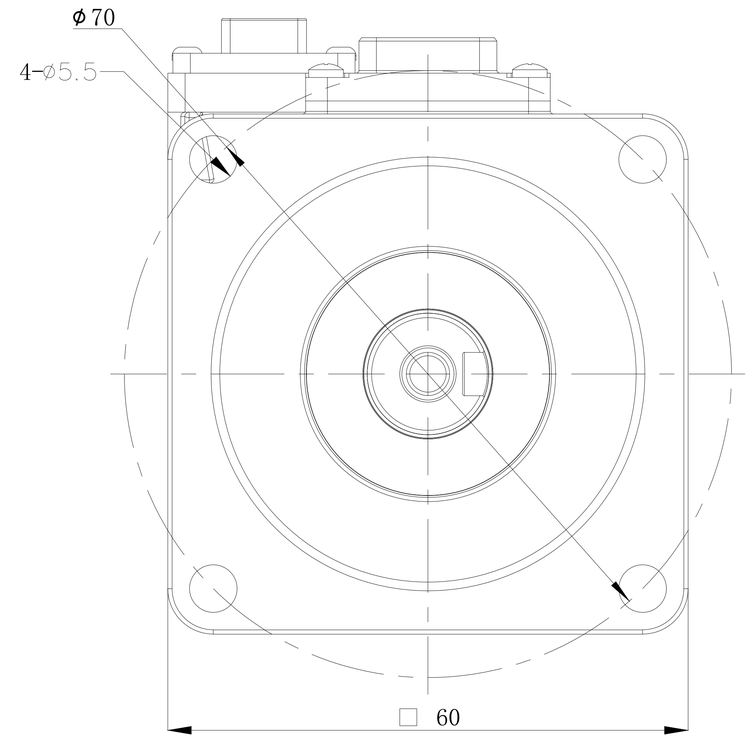

A-A
2 : 1

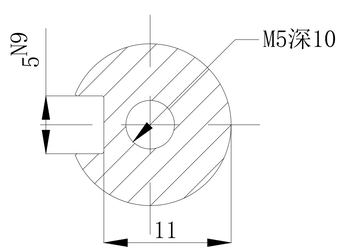

标记	处数	分区	版本	签字	日期

设 计		标准化	
校 对			
审 核		会 签	
工 艺		批 准	

阶段标记	版本	重量	比例
B	1	kg	1:2

共 1 张 第 1 张

无锡信捷

外形尺寸图

MS6H-60CM30B3-20P2-S