版本分区		变更说明

电机型号
MS6H-60TH30B3-20P4-S

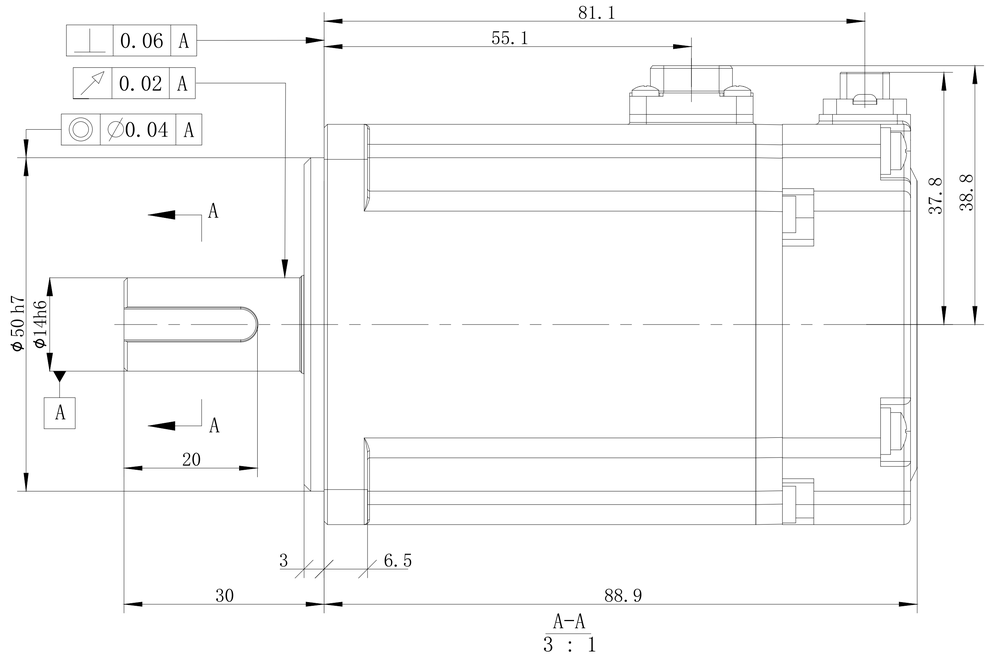

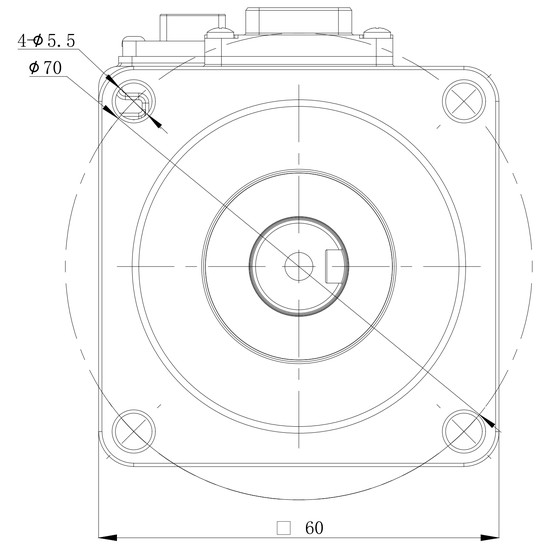

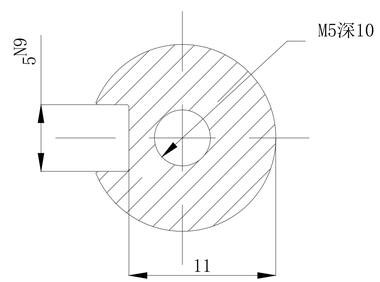

标记	处数	分区	版本	签字	日期
设 计			标准化		
校 对					
审 核			会 签		
工 艺			批 准		

阶段标记	版本	重量	比例
B	1	kg	1.5:1

共 1 张 第 1 张

无锡信捷

外形尺寸图

MS6H-60TH30B3-20P4-S