版 本	分 区	变更说明

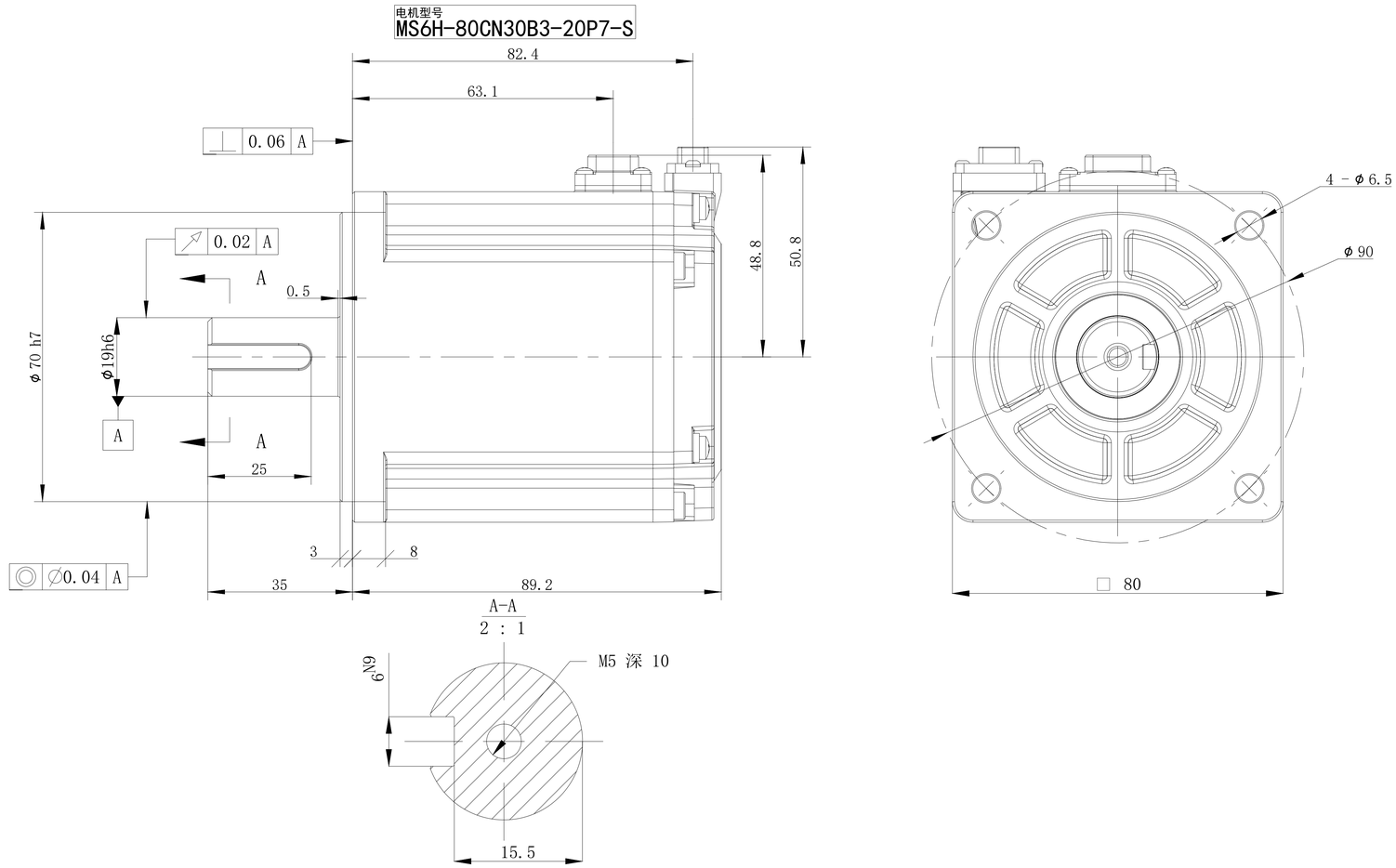

标记处数	分区	版本	签字	日期
设 计		标准化		
校 对				
审 核		会 签		
工 艺		批 准		

阶段标记	版本	重量	比例
B	1	Kg	1:1
共 1 张	第 1 张		

无锡信捷

外形尺寸图

MS6H-80CN30B3-20P7-S