| 版 本 | 分 区 | 变更说明 |
|---|---|---|
| | | |
| | | |

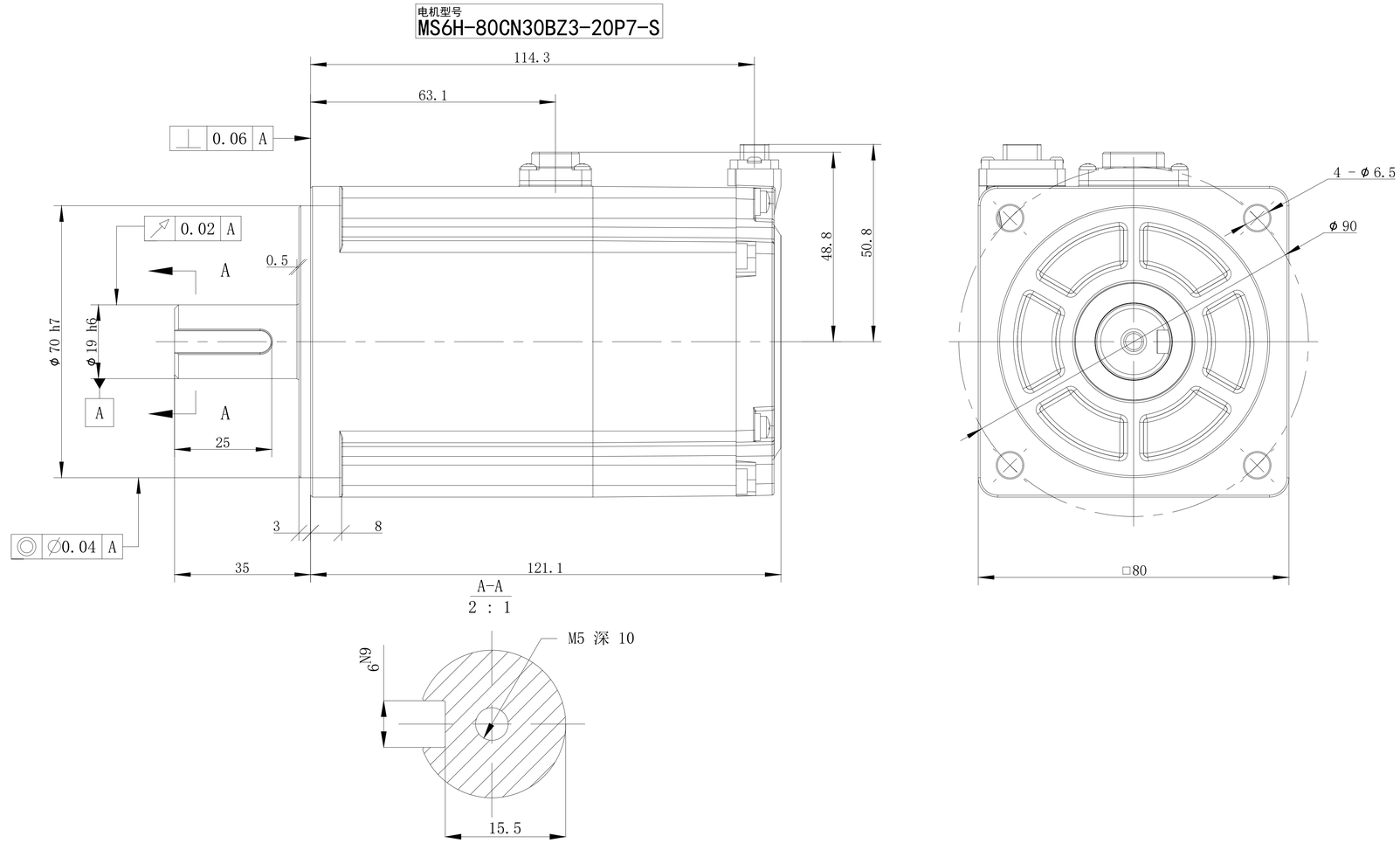


| 标记 | 处数 | 分区 | 版本 | 签字 | 日期 |
|---|---|---|---|---|---|
| | | | | | |
| | | | | | |
| | | | | | |

| | | | |
|---|---|---|---|
| 设 计 | | 标准化 | |
| 校 对 | | | |
| 审 核 | | 会 签 | |
| 工 艺 | | 批 准 | |

| 阶段标记 | 版本 | 重量 | 比例 |
|---|---|---|---|
| B | 1 | Kg | 1:1 |
| 共 1 张 | 第 1 张 | | |

# 无锡信捷

# 外形尺寸图

MS6H-80CN30BZ3-20P7-S