版 本	分 区	变更说明

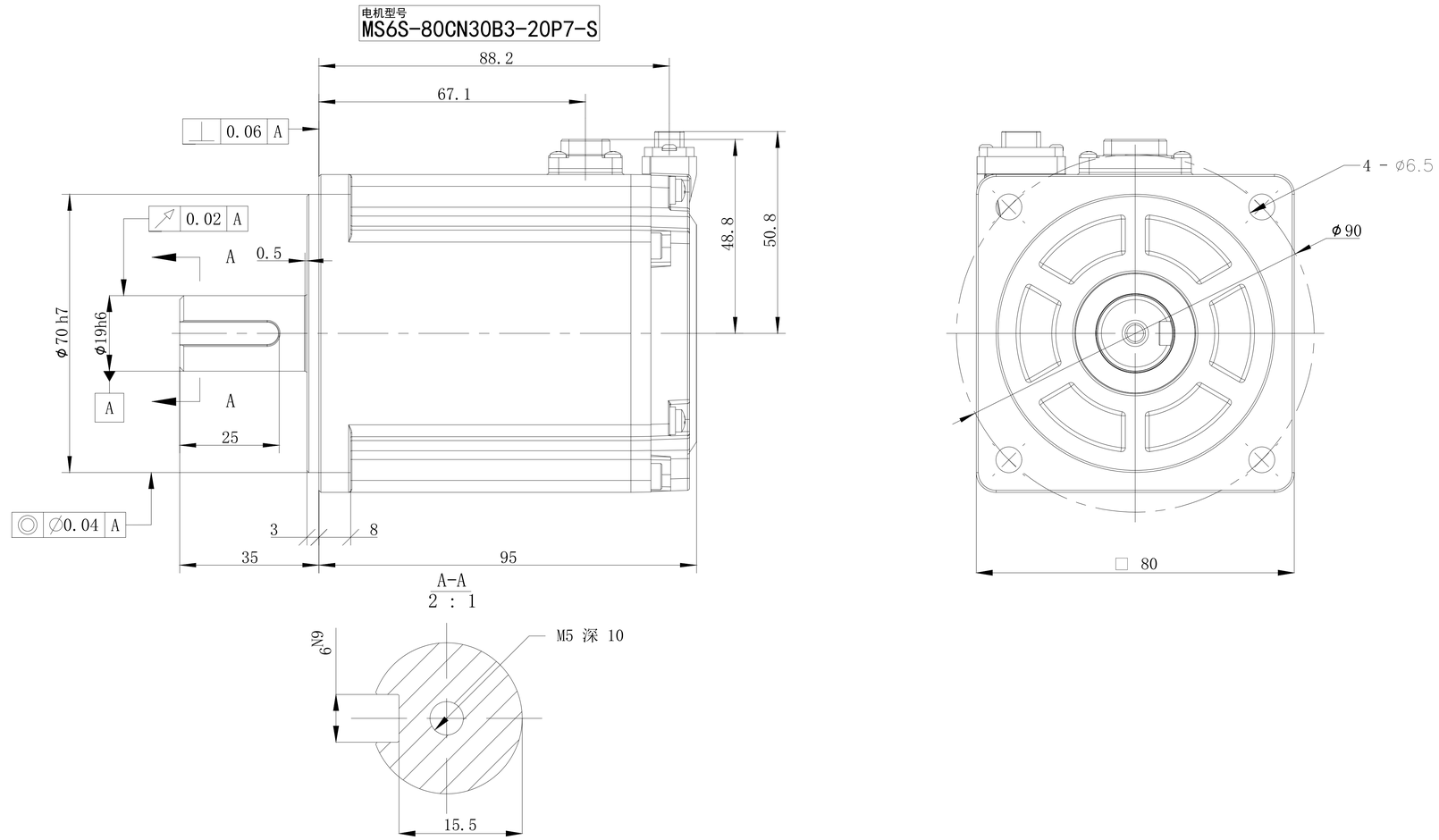

标记	处数	分区	版本	签字	日期

设 计		标准化			
校 对					
审 核		会 签			
工 艺		批 准			

阶段标记	版本	重量	比例
B	1	Kg	1:2

共 1 张 第 1 张

无锡信捷

外形尺寸图

MS6S-80CN30B3-20P7-S