版	本分	区	变更说明

电机型号
MS6G-110TL30B2-41P5

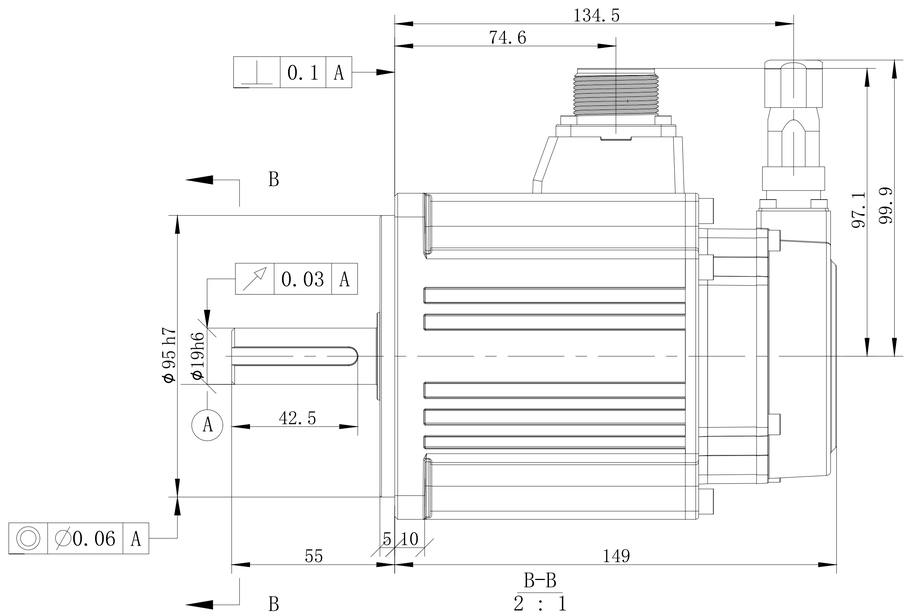

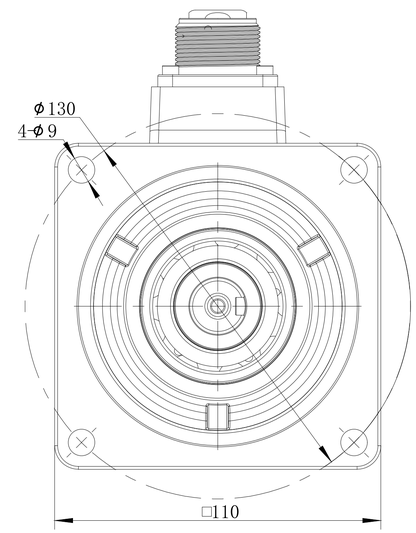

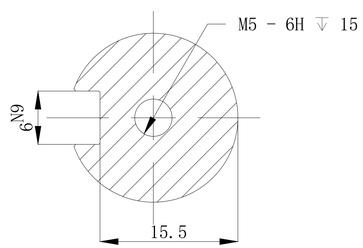

标记	处数	分区	版本	签字	日期
设 计			标准化		
校 对					
审 核			会 签		
工 艺			批 准		

阶段标记	版本	重量	比例
		3.119Kg	1:1.5
共 1 张	第 1 张		

无锡信捷

外形尺寸图

MS6G-110TL30B2-41P5