电机型号
MS6H-130CM15B2-20P8

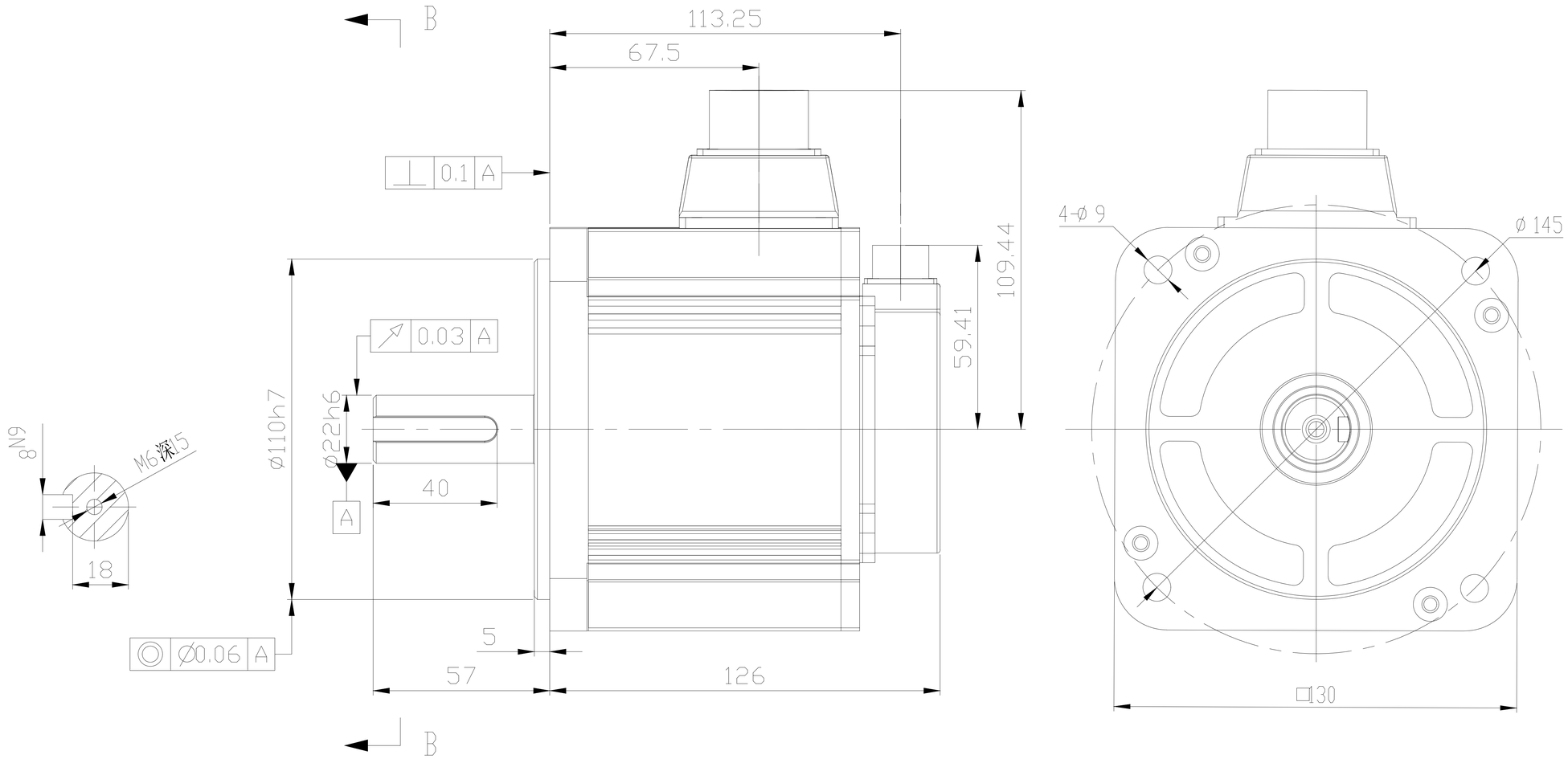

									无锡信捷
标记	处数	分区	更改文件号	签字	日期				05415磁编外形图
设 计			标准化			图样标记	图样标记	重量	比例
			校 对					5.382Kg	1:2
审 核									MS6H-130C-WXT-05415B-20P8
工 艺			批 准			共 张		第 张	