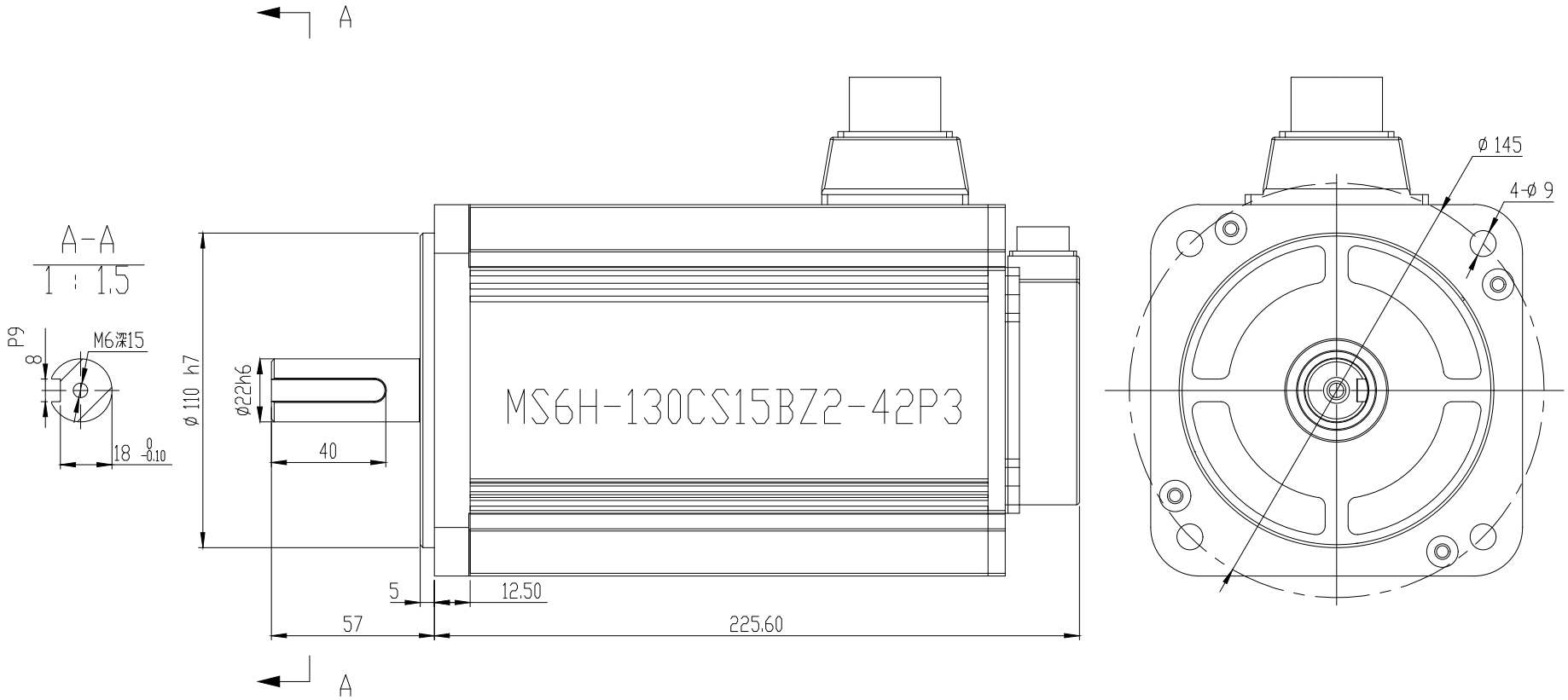

									无锡信捷
标记	处数	分区	更改文件号		签字	日期			15015磁编抱闸外形图
设 计			标准化				图样标记	图样标记	重量	比例
			校 对						11.068Kg	1:2
审 核										MS6H-130C-WXT-15015BZ-42P3
工 艺			批 准				共 张	第 张		