版本	分区	变更说明

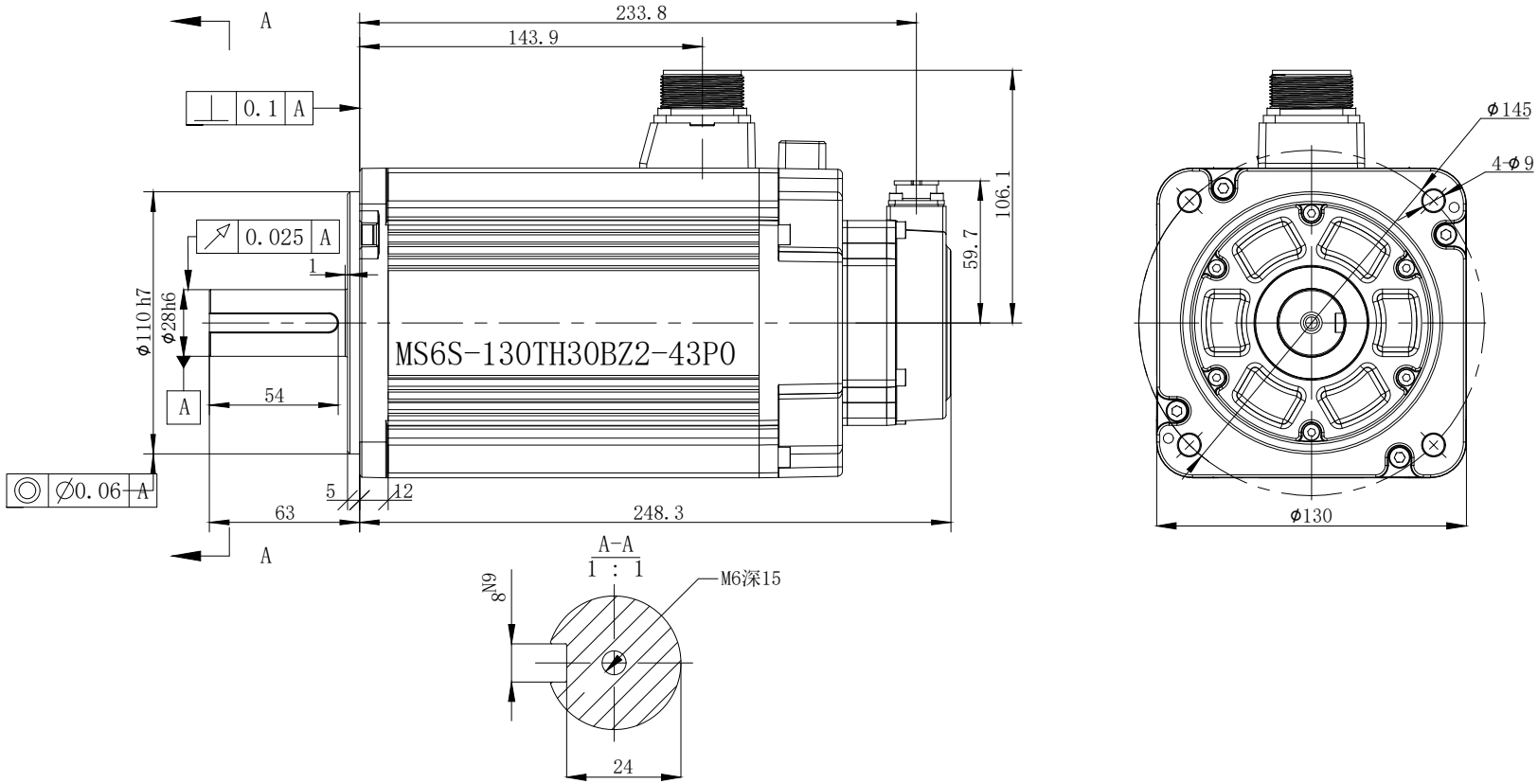

标记	处数	分区	版本	签字	日期
设 计			标准化		
校 对					
审 核			会 签		
工 艺			批 准		

阶段标记	版本	重量	比例
		Kg	1:2

共 1 张 第 1 张

无锡信捷

外形尺寸图

MS6S-130TH30BZ2-43P0