标记(Mark)	处数(No.)	更改文件号(Change No.)	更改内容(Content changed)	签名(Signature)	日期(Date)

技术要求：

1. 未注直线度、平面度、圆度、同轴度按0.2，
   平行度、垂直度、对称度按0.6；
2. 未注尺寸公差按±0.2；
3. 虚线框和[]内为带刹车电机参数。

电机型号

MS6H-60CM30BZ1-20P4-H

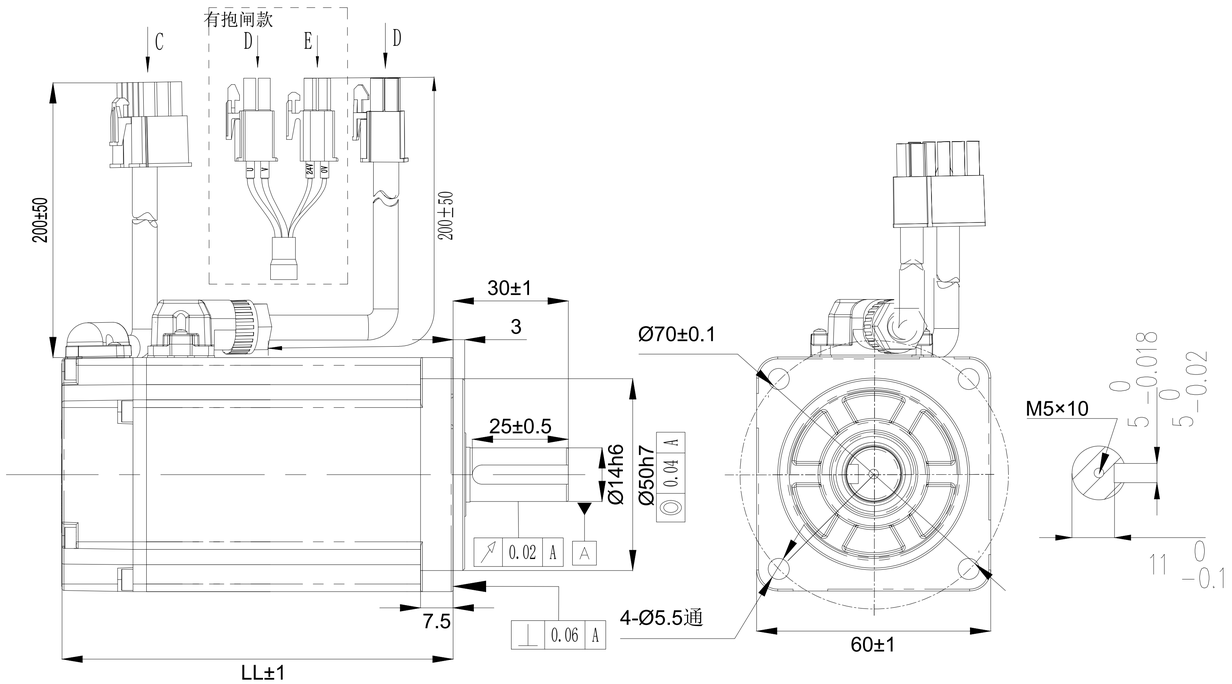

型号	版本号	LL	刹车	油封	前盖颜色	编码器
MS6H-60CS30B1-20P4-H		96	无	有	黑	17位单圈磁编
MS6H-60CS30BZ1-20P4-H		134	有	有	黑	17位单圈磁编
MS6H-60CM30B1-20P4-H		96	无	有	黑	17位多圈磁编
MS6H-60CM30BZ1-20P4-H		134	有	有	黑	17位多圈磁编

设计 Designed		标准化 Standardized		材料(Material):		名称(Title)	交流伺服电机
制图 Drawn						型号(Model)	见左上表
校对 Proofread		审核 Checked		重量(Weight)	见技术规格	图号(DWG No.)	
工艺 Processed		批准 Approved		阶段标记(Stage Mark)		料号(Part No.)	
						比例(Scale)	
表单编号 Form No.		版本/版次 Edition/Serial NO.	V1.0	共页 Page 1 of 1	第1页	NTS	