| 版本分区 | | 变更说明 |
|---|---|---|
| | | |
| | | |

电机型号

**MS6S-60TH30B3-20P4**

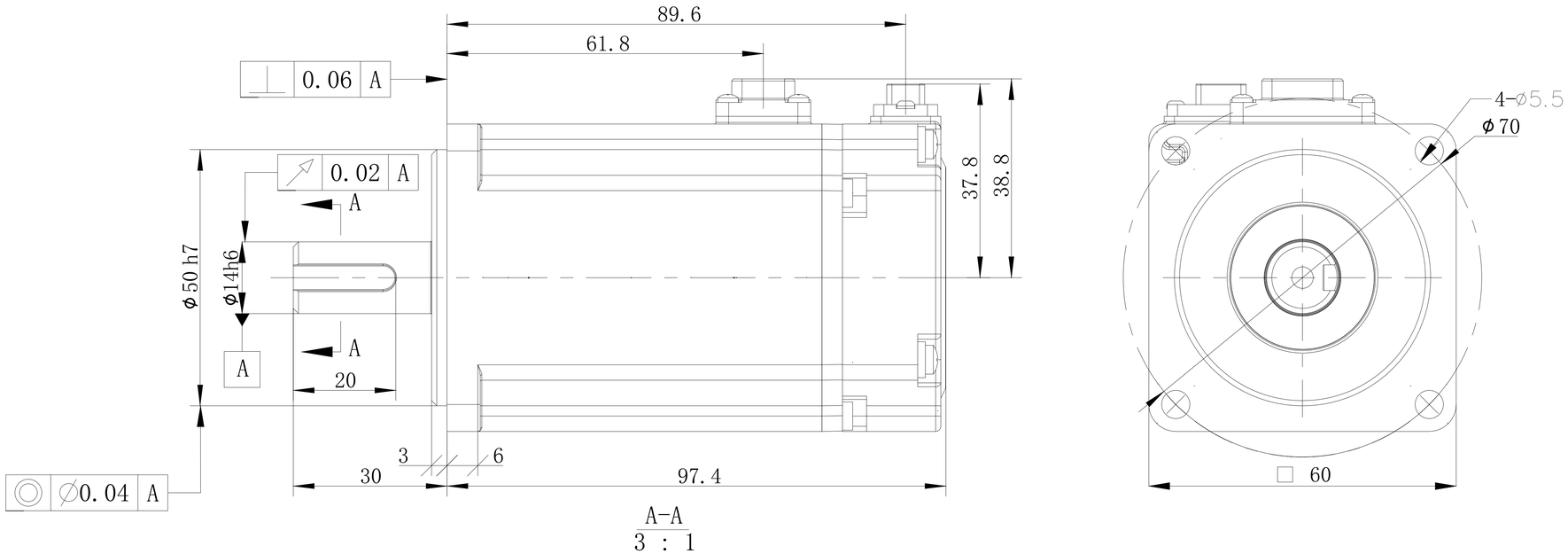


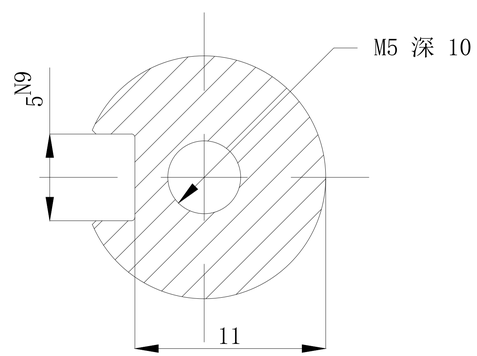


| 标记 | 处数 | 分区 | 版本 | 签字 | 日期 |
|---|---|---|---|---|---|
| 设 计 | | | 标准化 | | |
| 校 对 | | | | | |
| 审 核 | | | 会 签 | | |
| 工 艺 | | | 批 准 | | |

| 阶段标记 | 版本 | 重量 | 比例 |
|---|---|---|---|
| B | 1 | Kg | 1:1 |

共 1 张 第 1 张

无锡信捷

外形尺寸图

MS6S-60TH30B3-20P4