版本分区		变更说明

电机型号
MS6H-80TH30BZ3-21P0

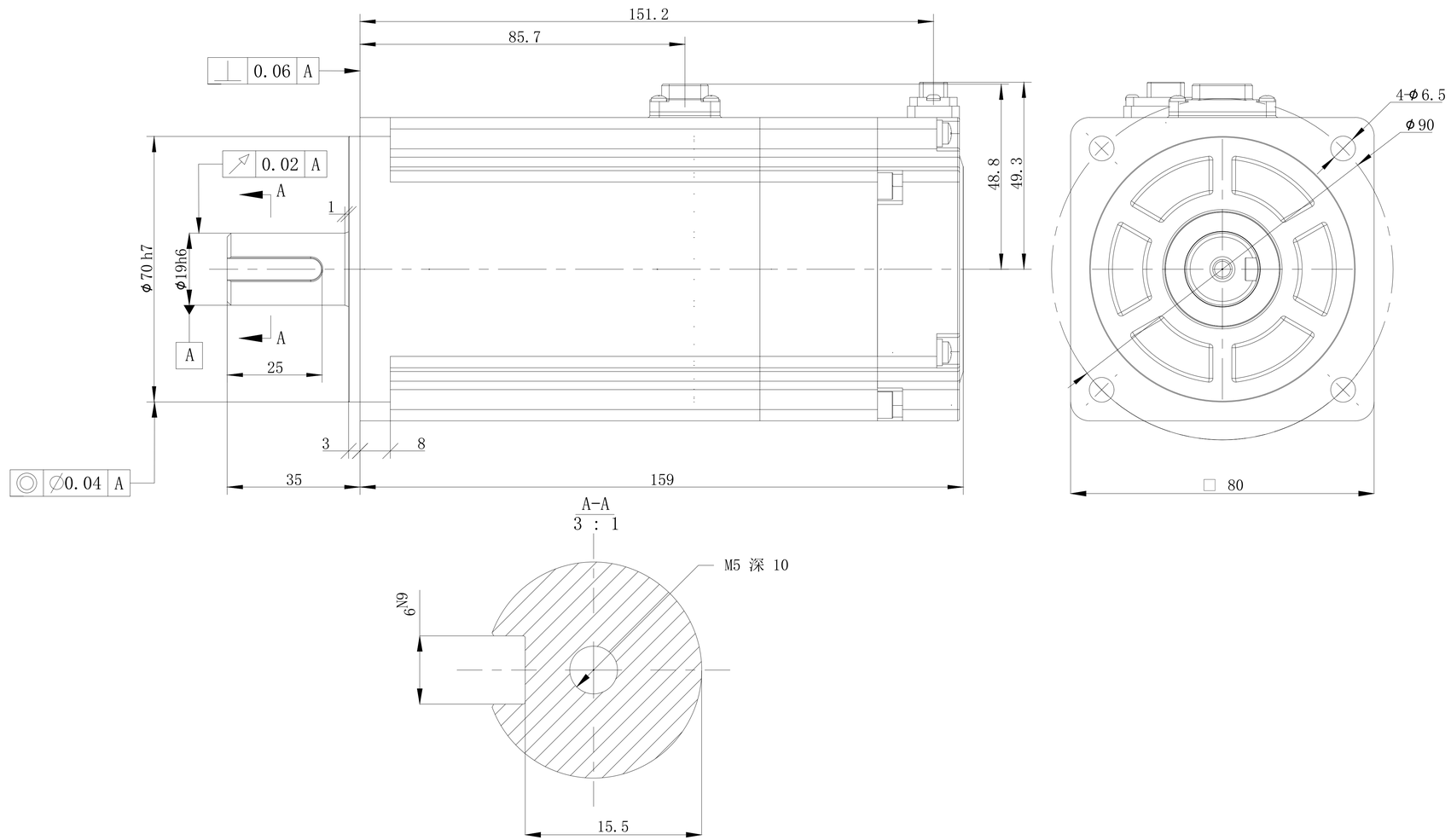

标记	处数	分区	版本	签字	日期
设 计			标准化		
校 对					
审 核			会 签		
工 艺			批 准		

阶段标记	版本	重量	比例
B	1	Kg	1:1

共 1 张 第 1 张

无锡信捷

外形尺寸图

MS6H-80TH30BZ3-21P0