XINJE

DS1L-20P4 伺服驱动器接线示意图

常州三禾工自动化科技有限公司
选型与支持：18115003881

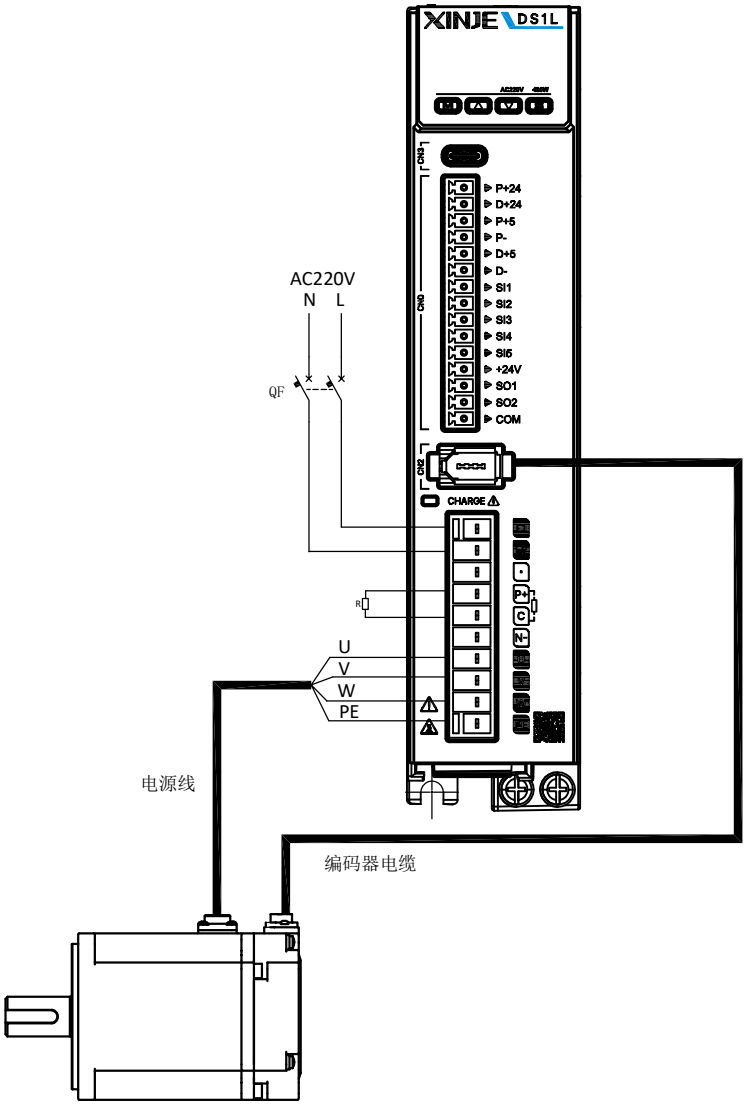

- 使用外置制动电阻。
  将电阻连接至 P+ 和 C 端子。
  P0-25=功率值，P0-26=电阻值。

外部再生电阻: （推荐电阻值）	80Ω -100Ω
最小电阻: (不低于这个值)	80Ω
外部再生电阻: （推荐功率值）	200W 以上

- P-/P+24、D-/D+24 供电电压范围 18V~25V，P-/P+5V、D-/D+5V 供电电压范围 3.3V~5V，若低于18V/3.3V 可能存在脉冲及方向异常。
- 为抗干扰，请务必使用双绞屏蔽线，且指令信号线建议 3m 以内。建议屏蔽层接控制器的 0V，控制器做好良好接地。
- 伺服脉冲输入口 10mA 导通。
- 若控制器是信捷 PLC，脉冲输出端口额定电流 50mA，根据此数据判断理论上 1 路脉冲最多带 5 个伺服。建议最大不超过 3 个。
- 若控制器发送的 P+D 的脉冲频率大于 100kHz，需要在 PLC 脉冲输出端并联 500Ω2W 的上拉电阻、或在伺服脉冲接收端并联 2KΩ1W 的上拉电阻。

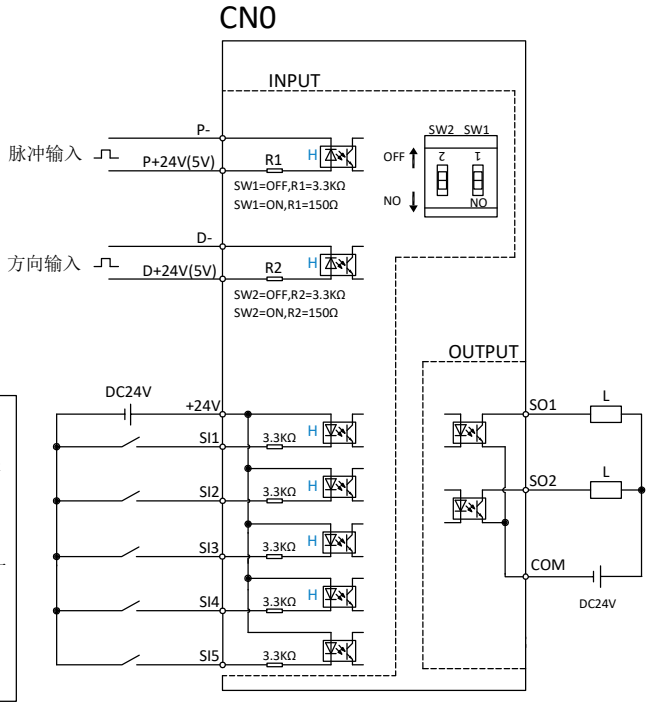

- 集电极开路输出电路的最大允许电压、电流容量如下所示：
  电压：DC 28V（最大）
  电流：DC 50mA（最大）
- 支持 NPN 和 PNP 型接线，所有 SI 端子同一时刻只能使用一种接法；
- 所有 SI 端子响应时间 2ms；
- SI 端子支持 24VDC，最小建议不低于 18V，最高不建议高于 28V。

- 最大负载电流：
  750W 及以下：SO1 DC 500mA（最大）；
  SO（其他）DC 50mA（最大），抱闸电机励磁电流＞400mA 时，请使用中间继电器转接；
  励磁电流≤400mA 时，通过 SO 控制抱闸电机请使用 SO1 端子控制，并设置抱闸参数 P5-44=n.0001；
- 最大允许电压：DC30V。
- 所有 SO 端子仅支持 NPN 接法，响应时间 7us。