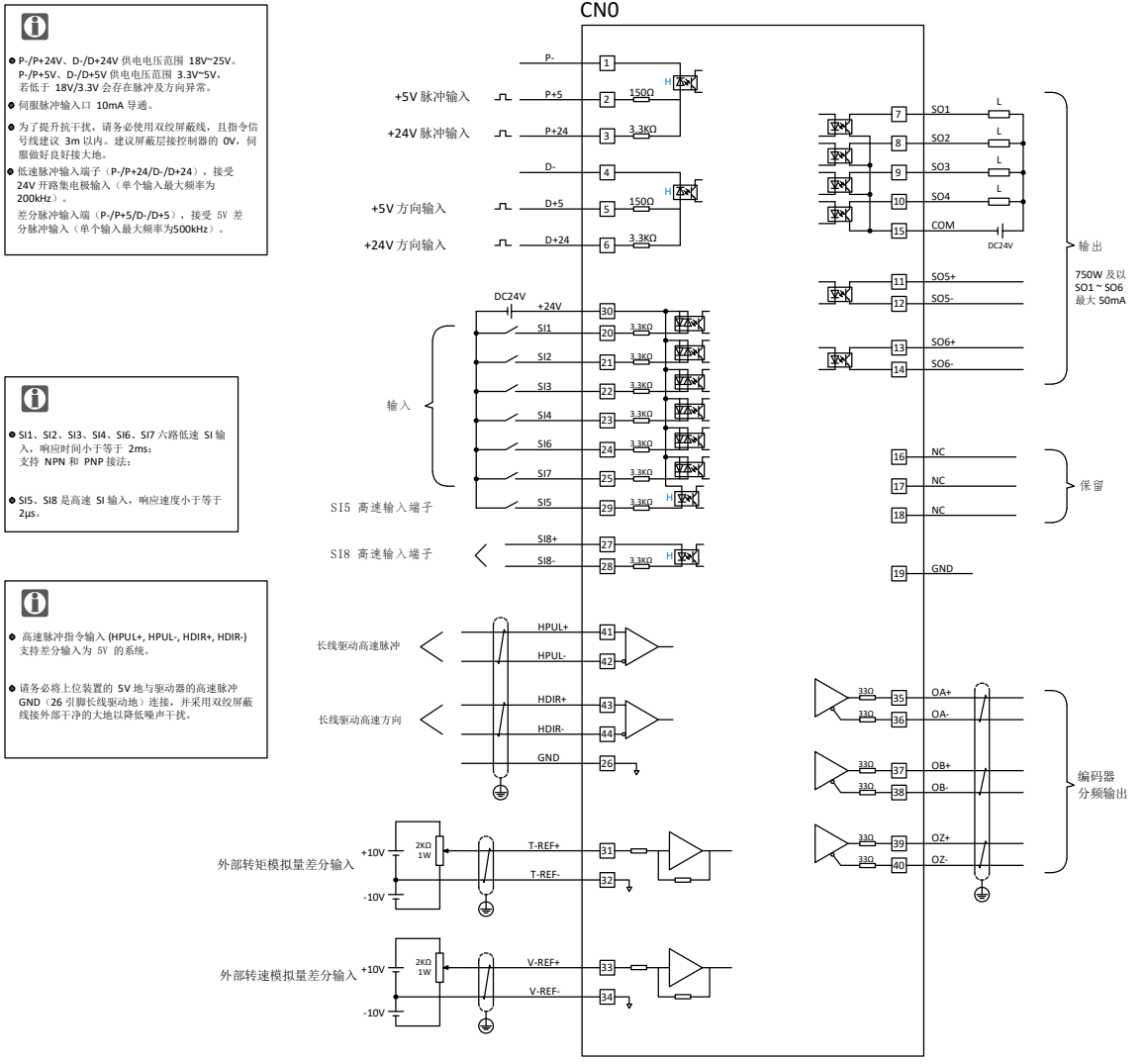
CN0
P-/P+24V、D-/D+24V 供电电压范围 18V~25V。
P-/P+5V、D-/D+5V 供电电压范围 3.3V~5V，
若低于 18V/3.3V 会存在脉冲及方向异常。
伺服脉冲输入口 10mA 导通。
为了提升抗干扰，请务必使用双绞屏蔽线，且指令信号线建议 3m 以内。建议屏蔽层接控制器的 0V，伺服做好良好接大地。
低速脉冲输入端子（P-/P+24/D-/D+24），接受 24V 开路集电极输入（单个输入最大频率为 200kHz）。
差分脉冲输入端（P-/P+5/D-/D+5），接受 5V 差分脉冲输入（单个输入最大频率为500kHz）。
SI1、SI2、SI3、SI4、SI6、SI7 六路低速 SI 输入，响应时间小于等于 2ms；
支持 NPN 和 PNP 接法；
SI5、SI8 是高速 SI 输入，响应速度小于等于 2μs。
高速脉冲指令输入 (HPUL+, HPUL-, HDIR+, HDIR-) 支持差分输入为 5V 的系统。
请务必将上位装置的 5V 地与驱动器的高速脉冲 GND（26 引脚长线驱动地）连接，并采用双绞屏蔽线接外部干净的大地以降低噪声干扰。
+5V 脉冲输入
+24V 脉冲输入
+5V 方向输入
+24V 方向输入
P-
P+5
P+24
D-
D+5
D+24
150Ω
3.3KΩ
DC24V
+24V
输入
SI1
SI2
SI3
SI4
SI6
SI7
SI5
SI8+
SI8-
SI5 高速输入端子
SI8 高速输入端子
长线驱动高速脉冲
长线驱动高速方向
HPUL+
HPUL-
HDIR+
HDIR-
GND
外部转矩模拟量差分输入
外部转速模拟量差分输入
+10V
-10V
2KΩ 1W
T-REF+
T-REF-
V-REF+
V-REF-
SO1
SO2
SO3
SO4
COM
SO5+
SO5-
SO6+
SO6-
输出
750W 及以 SO1 ~ SO6 最大 50mA
NC
保留
OA+
OA-
OB+
OB-
OZ+
OZ-
编码器分频输出