XINJE

DS5P-21P0-PTA-FH 伺服驱动器接线示意图

常州三禾工自动化科技有限公司

选型与支持：18115003881

● 若使用单相 220V 供电接至 L1、L3，否则掉电时会影响参数记忆

● 使用外置制动电阻。
将制动电阻接至 P+ 和 C 端子、并将 P+ 和 D 短接线拆掉；
设置P0 -25=功率值，P0 -26=电阻值。

外部制动电阻：（推荐电阻值）	**35Ω -75Ω**
最小电阻：（不低于这个值）	**35Ω**
外部制动电阻：（推荐功率值）	**超过 800W**

● 使用内置制动电阻。
短接 P+ 和 D 端子、并将 P+ 和 C 断开，内置制动电阻: 80W 45Ω。

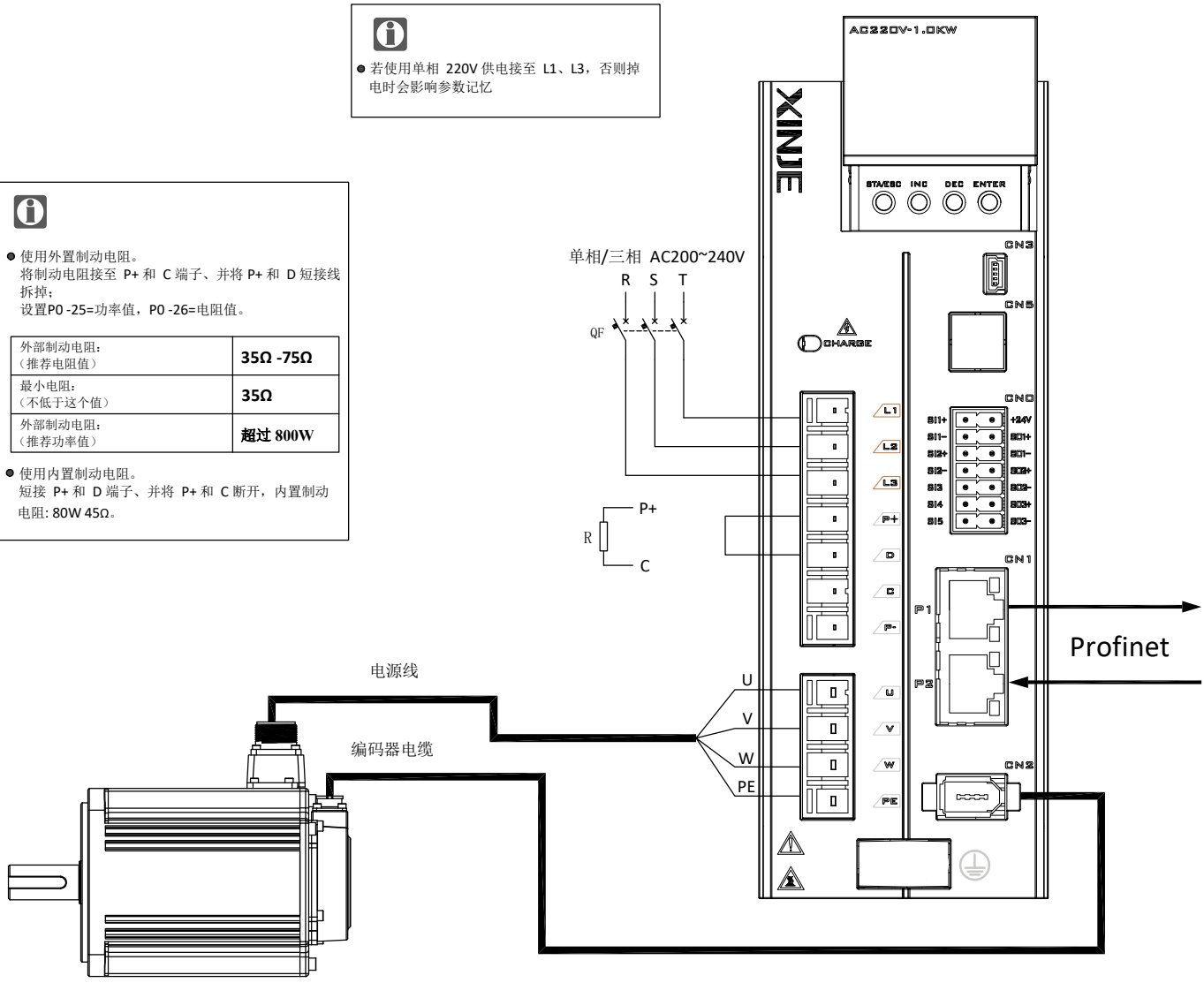

● 地线在散热片上，请上电前检查

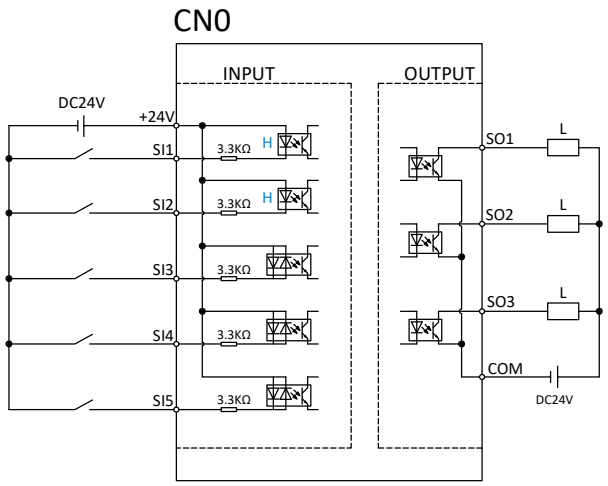

● SI1、SI2 带+、-标识，SI3、SI4、SI5 的公共端为“+24V”端子；

● 其中，SI1/2 支持 NPN 接法；SI3/4/5 支持 NPN 或 PNP 接法（同一时刻只能使用一种）；

● 集电极开路输出电路的最大允许电压、电流容量如下所示：
电压：DC 30V（最大）
电流：DC 50mA（最大）

● SO1、SO2、SO3 带 +、- 标识；

● SO1-、SO2-、SO3-可使用同一个 COM 连在一起，SO 支持 NPN 和 PNP 接法；

● 最大负载电流：所有 SO 都为 50mA 输出，支持 24VDC，最高不超过 30VDC，因此抱闸需通过中间继电器转接，防止因电流过大烧毁端子，或无法打开导致磨坏抱闸。