XINJE

DS5P-47P5-PTA-FS 伺服驱动器接线示意图

常州三禾工自动化科技有限公司

选型与支持：18115003881

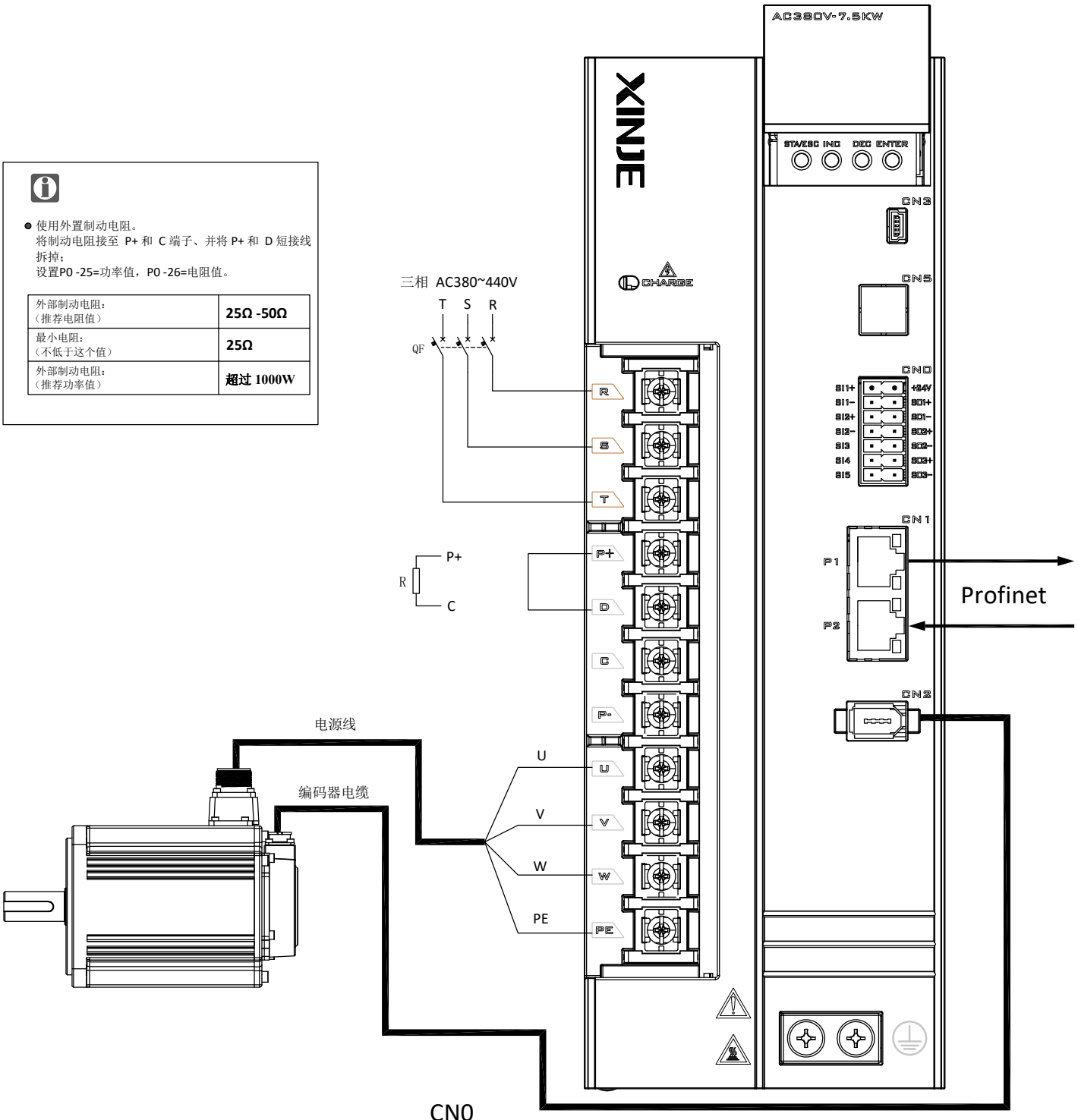

- 使用外置制动电阻。
  将制动电阻接至 P+ 和 C 端子、并将 P+ 和 D 短接线拆掉；
  设置P0 -25=功率值，P0 -26=电阻值。

外部制动电阻： （推荐电阻值）	**25Ω -50Ω**
最小电阻： （不低于这个值）	**25Ω**
外部制动电阻： （推荐功率值）	**超过 1000W**

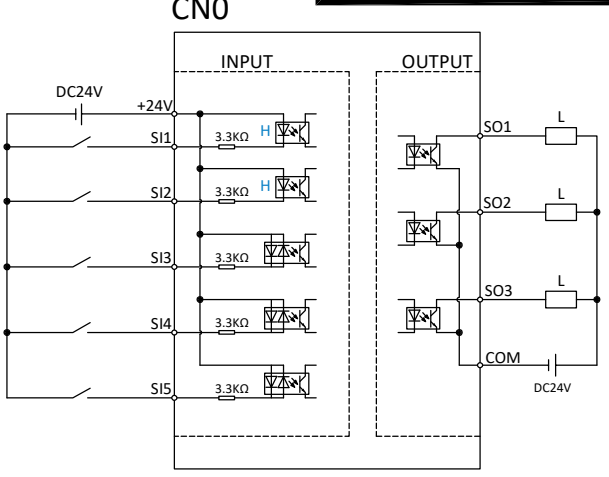

- 地线在散热片上，请上电前检查

- SI1、SI2 带+、-标识，SI3、SI4、SI5 的公共端为“+24V”端子；
- 其中，SI1/2 支持 NPN 接法；SI3/4/5 支持 NPN 或 PNP 接法（同一时刻只能使用一种）；
- 集电极开路输出电路的最大允许电压、电流容量如下所示：
  电压：DC 30V（最大）
  电流：DC 50mA（最大）

- SO1、SO2、SO3 带 +、- 标识；
- SO1-、SO2-、SO3-可使用同一个 COM 连在一起，SO 支持 NPN 和 PNP 接法；
- 最大负载电流：所有 SO 都为 50mA 输出，支持 24VDC，最高不超过 30VDC，因此抱闸需通过中间继电器转接，防止因电流过大烧毁端子，或无法打开导致磨坏抱闸。