动力引出线 Power Connector				
位号 Terminal Number	1	2	3	4
颜色 Color	黄绿 yellow green	棕 brown	黑 black	蓝 blue
定义 Definition	PE	U	V	W

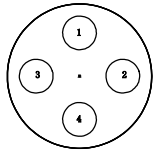

编码器引出线 Encoder Connector							
1	3	4	6	7	8	9
屏蔽层 shielding layer	橙 orange	蓝 blue	灰 gray	棕 brown	红 red	绿 green
屏蔽线 screening wire	485-	485+	GND	电池- cell-	5V	电池+ cell+

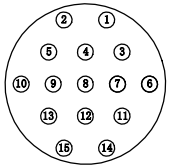

转速-转矩
S-T Characteristic Curve

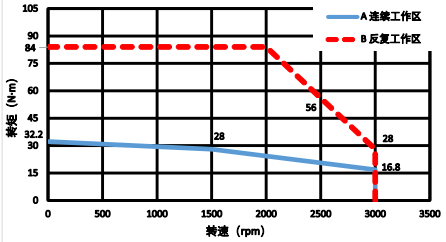

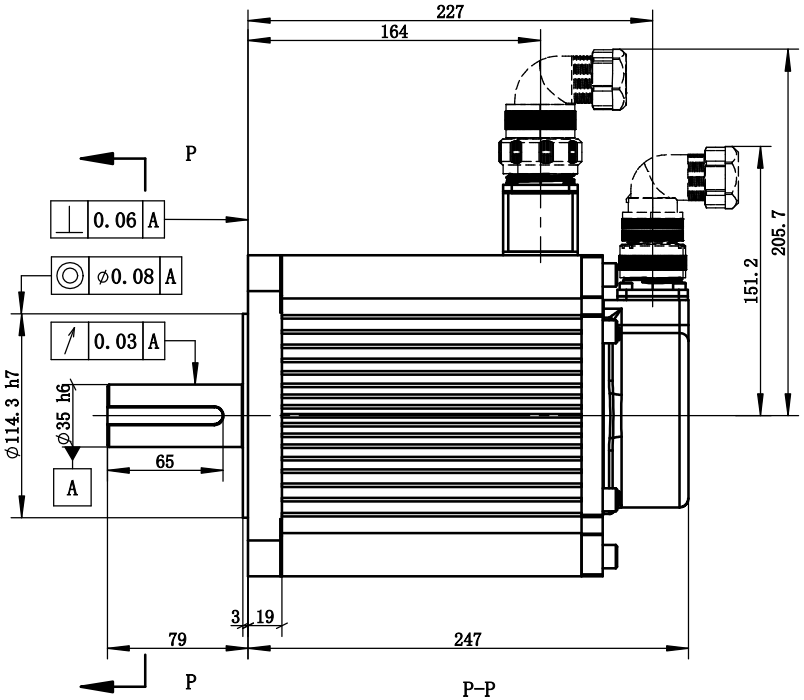

P-P
1 : 1

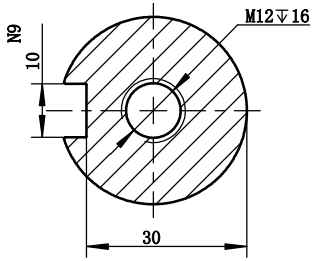

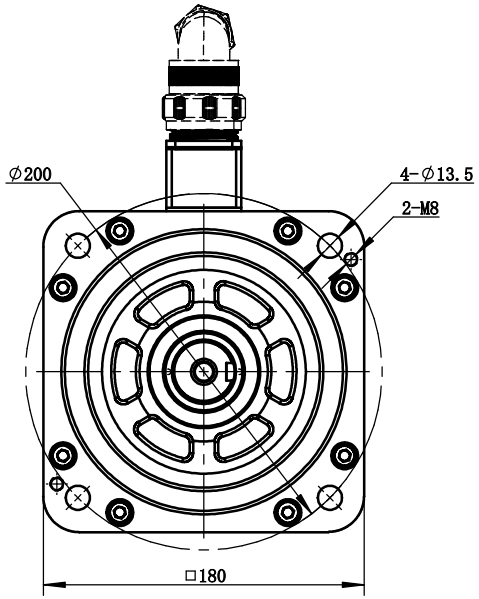

电机参数 Electric Machine Parameter	
型号 Specification And Type	MS6H-180CN15B2-44P4
惯量规格 Specification Of Inertia	高惯量 High Inertia
额定功率kW Rated Power	4.4
额定转矩N·m Rated Torque	28
瞬时最大转矩N·m Instantaneous Maximum Torque	84
额定电流Arms Rated Current	16.5
瞬时最大电流Arms Instantaneous Maximum Current	49.5
额定转速rpm Rated Rotation Speed	1500
最高转速rpm Maximum Rotation Speed	3000
转动惯量kg·m² Rotor Moment Of Intertia	73280×10^-7
电压等级V Voltage Level	380V
编码器规格 Specification Of The Encoder	19bit
径向允许负载N Radial allowable load	1470
轴向允许负载N Axial allowable load	490
耐压等级 Pressure Class	1800V 60S
绝缘电阻 Insulation Resistance	100MΩ DC500V以上 More Than 100MΩ DC500V
绝缘等级 Class Of Insulation	F
防护等级 Protection Level	IP 65（不含轴端） IP 65(Exclude Shaft End)
使用环境湿度RH Humidity Of Use Environment	20%～90%RH（不结露） 20%～90%RH（Non-dewfall）
使用环境温度℃ Operating Ambient Temperature	-10℃～40℃（不结冻） -10℃～40℃（Non-frozen）
储存湿度RH Storage Humidity	20%～90%RH（不结露） 20%～90%RH（Non-dewfall）
储存温度℃ Storage Temperature	-20℃～60℃
冷却方式 Cooling Type	自然冷却 Natural Cooling

注：拿取电机应手握电机壳体本体，严禁拉拽电机动力线、编码器引出线。
严禁敲打电机任何位置，轻拿轻放。

Note: Take the motor should hold the motor shell body.It is strictly prohibited to pull the power line of the motor and the lead line of the encoder. It is strictly prohibited to tap the motor,take and put it lightly.

版本 Edition	更改方式 Modalities of the change	日期 Date	签字 Signature	更改说明 Description of the change
1	新归档			

设计 Designed			标准化 Standardized	
校对 Proofread			会签 Countersign	
审核 Checked			会签 Countersign	
工艺 Processed			批准 Approved	

阶段标记 Stage Mark	版本 Edition	重量 Weight	比例 Scale
B	1	21.5kg	1:3

共 1 张 第 1 张 Page 1 of 1

XINJE 无锡信捷电气股份有限公司 Wuxi Xinje Electric Co.,Ltd

4.4kW伺服电机

MS6H-180CN15B2-44P4